1	Kappe Cylinder cap unit Capuchon Tapa	14413784	**22**	Gehäuse Body Corps Cuerpo	14413977	**45**	Gummischeibe Rubber disc Rondelle en caoutchouc Arandela de caucho	14500184	**64**	Vorschieberkolben Feed piston Piston d'avancement Alimentador	14500888
2	Zylinderschraube Allen bolt Vis cylindrique Tornillo cilíndrico	13301139	**27**	Spannhülse Splint pin Douille fendue Pasador elástico	13300255	**46**	Magazin Magazine Chargeur Cargador	14500897	**65**	O-Ring O-ring Joint torique Aro tórico	14500117
4	Schutzschiene Protector Rail de couverture Carril tapa	14503229	**28**	Auslöseventil, kompl. Release valve, cpl. Soupape de déclenchement cpl. Valvula de desconexion cpl.	14508276	**47**	Achse Pin Axe Eje	14500900	**66**	Zylinderschraube Allen bolt Vis cylindrique Tornillo cilíndrico	14500538
5	Dichtung Seal Joint plat Arandela retención	14413981	**29**	Auslöser, kompl. Trigger, compl. Levier de détente, complet Gatillo de disparo complete	14514133	**48**	Zapfenhalter Post retainer Support Soporte	14500903	**67**	Klinke Door latch Loquet Trinquete	14500499
6	Kappeneinsatz Piston stop Douille supérieure Suplemento de tapa	14500917	**30**	Auslösebügelführung Contact arm guide Guide pour sécurité Guia estribo de seguridad	14503240	**49**	O-Ring O-ring Joint torique Aro tórico	14500588	**68**	Druckfeder Pressure spring Ressort à pression Muelle de presion	14500321
7	Druckfeder Pressure spring Ressort à pression Muelle de presion	14500922	**31**	Druckfeder Pressure spring Ressort à pression Muelle de presion	14500895	**50**	Stopfen Post cap Capuchon Tapa	14500885	**69**	Sperrklaue Check pawl Griffe Dentado	14500883
8	O-Ring O-ring Joint torique Aro tórico	14500589	**32**	Auslösebügel Contact arm unit Palpeur de sécurité Estribo de seguridad	14503241	**51**	Achse Pin Axe Eje	14500886	**70**	Druckfeder Pressure spring Ressort à pression Muelle de presion	14500497
9	Hauptventilscheibe ead valve washer oupape principale-rondella Arandela cabeza de la valvula	14501054	**33**	Zylinderschraube Allen bolt Vis cylindrique Tornillo cilíndrico	13301140	**52**	Kopfstück Nose Tête Testero	14500881	**71**	Spannhülse Splint pin Douille fendue Pasador elástico	13300249
10	Hauptventil Head valve piston Soupape principale Válvula principal	14503230	**34**	Sicherungsmutter Safety nut Ecrou de sûreté Tuerca de seguridad	14500539	**53**	Zylinderschraube Allen bolt Vis cylindrique Tornillo cilíndrico	13301153	**72**	Kopfstückklappe Nose housing door Clapet de la tête puerta del testero	14500882
11	O-Ring O-ring Joint torique Aro tórico	14500576	**35**	O-Ring O-ring Joint torique Aro tórico	14500586	**54**	O-Ring O-ring Joint torique Aro tórico	14502037	**73**	Achse Pin Axe Eje	14500884
12	Kolben Piston Piston Pistón	14500908	**36**	Reduzierstück End cap Réducteur Reductor	14500914	**55**	Spannhülse Splint pin Douille fendue Pasador elástico	13300275	**74**	Schutzkappe Dust cover Protecteur Tapa protectora	14500893
13	O-Ring O-ring Joint torique Aro tórico	14500574	**37**	Magazindeckel Magazine cover Couvercle de chargeur Tapa cargador	14503242	**56**	Achse Pin Axe Eje	14500502	**75**	Schutzkappenknopf Dust cover hook Bouton pour le de securité Botón tapa de seguridad	14500513
14	Zylinderdichtung Cylinder seal Douille Junta	14500919	**38**	Stopfen Post cap Capuchon Tapa	14500905	**57**	Vorschieber Feeder bar Chariot Empujador	14500887	**76**	Distanzbuchse Spacer Douille de distance Casquillo distanciador	14413979
15	Zylinder Cylinder Cylindre Cilindro	14500920	**39**	Distanzstück Spacer Guide á distance Distanciador	14500525	**58**	Schenkelfeder Tersion spring Ressort à branches Muelle con patas	14500503	**77**	Rohr Tube Tuyau Tubo	14413978
16	O-Ring O-ring Joint torique Aro tórico	14500575	**40**	Zugfeder Tension spring Ressort de traction Muelle de tracción	14500526	**59**	Sicherungsring Circlip Clips Anillo de seguridad	13300410	**125**	Anschlußnippel Air hose connector Embout de raccordement Conector de aire manguera	14000244
17	Zylinderring Cylinder ring Anneau de cylindre Aro del cilindro	14500921	**41**	Coilführungsteller Nail support Support du rouleau de clous Soporte de clavos	14500906	**60**	Federtopf Spring plate Cuvette de ressort Platito de resorte	14500891	**126**	Dichtscheibe Gasket Joint plat Junta obturadora	14400063
18 **19**	O-Ring O-ring Joint torique Aro tórico	14500587 14500585	**42**	Höhenverstellbolzen Magazine post Tige ajusteur Eje regulación	14500904	**61**	Druckfeder Pressure spring Ressort à pression Muelle de presion	14500890			
20	Puffer A Bumper A Amortisseur A Amortiguador A	14500911	**43**	Abdeckung Contact arm cover Cache Tappa	14500892	**62**	Stützring Support ring Baque d' appui Arandela de apoyo	14500889			
21	Puffer B Bumper B Amortisseur B Amortiguador B	14500912	**44**	Scheibe Disc Rondelle Arandela	14500510	**63**	O-Ring O-ring Joint torique Aro tórico	14500583			

Deutsch **Ersatzteilliste**
English **Spare parts list**
Français **Nomenclature des piéces détachées**
Español **Lista de recambios**

Typ **DC/70-702C** **(Art.-Nr. 12100667)**
Type

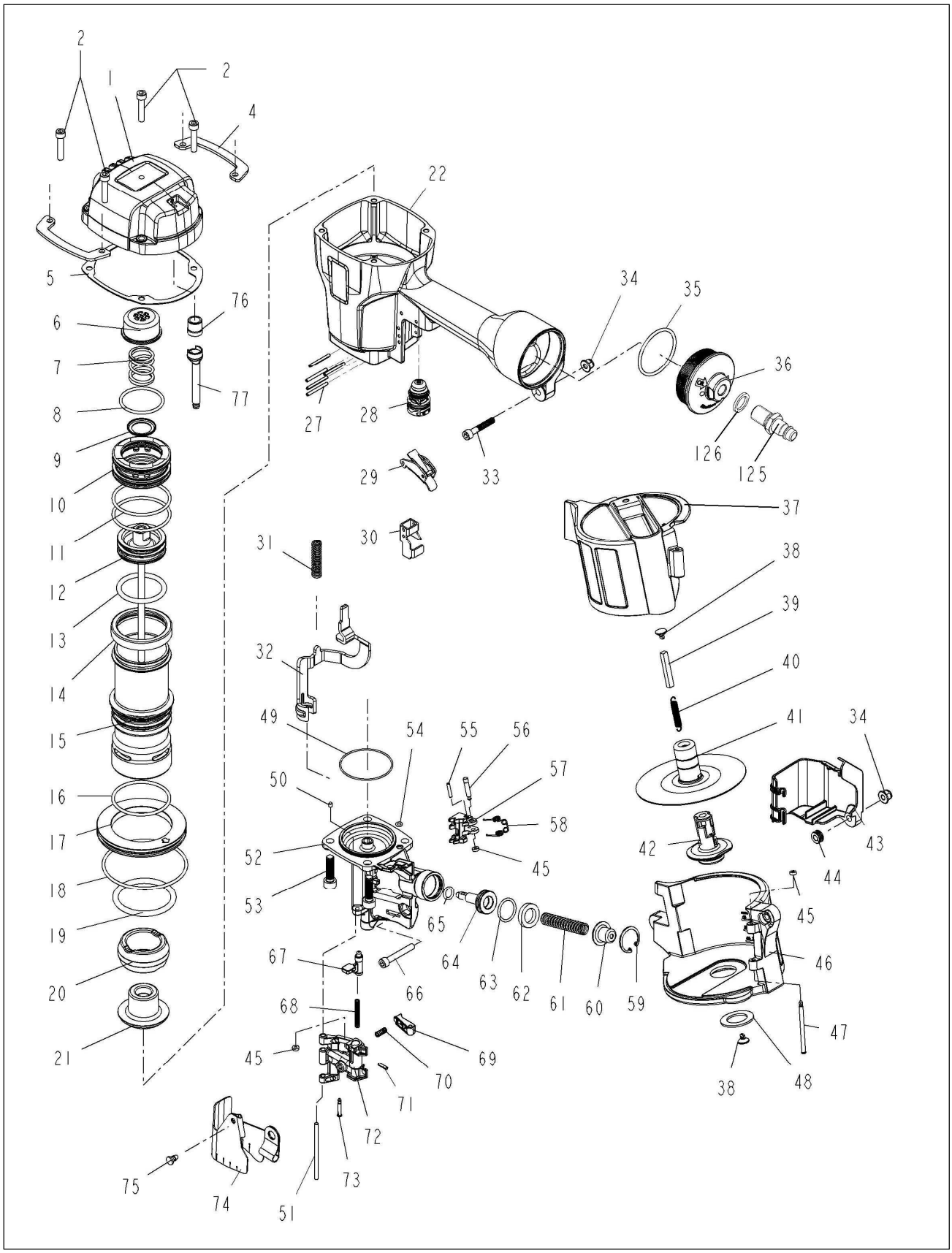

BeA GmbH, Bogenstr. 43-45, 22926 Ahrensburg, Germany
Tel.: +49 (0) 4102 78-444 Fax.: +49 (0) 4102 78-270
info@bea-group.com www.bea-group.com